Fördergerät Typ PPV
für körnige und pulverförmige Schüttgüter

Schnelle Montage

Einfache Reinigung

Einsetzbar im ATEX-Bereich

Druckluft einzige Energieform

Geringe Bauhöhe

Bevorzugte Einsatzgebiete

Das Fördergerät Typ PPV dient zum sicheren Beschicken von Verarbeitungsmaschinen, Mischern oder Reaktoren mit rieselfähigen Pulvern oder körnigen Schüttgütern. Einsatzgebiete finden sich in der Nahrungsmittelindustrie, Kunststoffindustrie, Chemie und Pharmazie. Spezielle Vorteile zeigen sich beim Überheben von kleinen Chargen aus unterschiedlichsten Gebinden. So kann Produkt aus Säcken, Fässern, Containern oder Silos leicht für einen Folgeprozess bereitgestellt werden.

Besondere Vorteile

- Förderlufterzeugung mittels pneumatisch betriebener Vakuumdüse
- Pneumatische Steuerung der Förderzyklen
- Pneumatische Erkennung ob Produkt im Nachfolgeprozess benötigt wird
- Keine elektrische Energie an Steuerung sowie Fördergerät
- Druckluft als einzige Energieform, somit einsetzbar in staubexplosionsgefährdeten Bereichen
- Rostfreies Gehäuse in Chrom-Nickel-Stahl-Ausführung
- Kompakte Bauweise mit Vakuumdüse
- Geringe Bauhöhe und Gewicht, dadurch Vorteile bei Montage und Reinigung
- Filter mit Druckluftabreinigung, auf das Produkt abgestimmtes Filtermaterial
- Leichte Demontage zum Reinigen durch Spannring mit Schnellverschluss

DIE INNOVATION

Funktionsprinzip

Die Beschickung eines Prozesses durch das Fördergerät erfolgt im Chargenbetrieb. Durch die Betätigung des Kippschalters an der pneumatischen Steuerung wird die Vakuumdüse mit Druckluft versorgt und erzeugt einen Unterdruck im Fördergerät. Hierdurch wird Produkt von der Aufgabestelle in das Fördergerät gesaugt. Die Förderzeit ist an der Steuerung einzustellen. Nach Ablauf dieser Zeit, wird automatisch eine Entleerzeit gestartet, der Filter abgereinigt und das Produkt in den nachfolgenden Behälter entleert. Eine integrierte Niveauüberwachung meldet, wenn weiterer Bedarf an Produkt besteht und startet automatisch einen neuen Förderzyklus. Durch einen Entspannungsfilter am Fuß des Fördergerätes kann der nachfolgende Behälter bei Befüllung entlüftet oder bei Entleerung belüftet werden.

AZO® SOLIDS

7015 1052 DE

Technische Daten

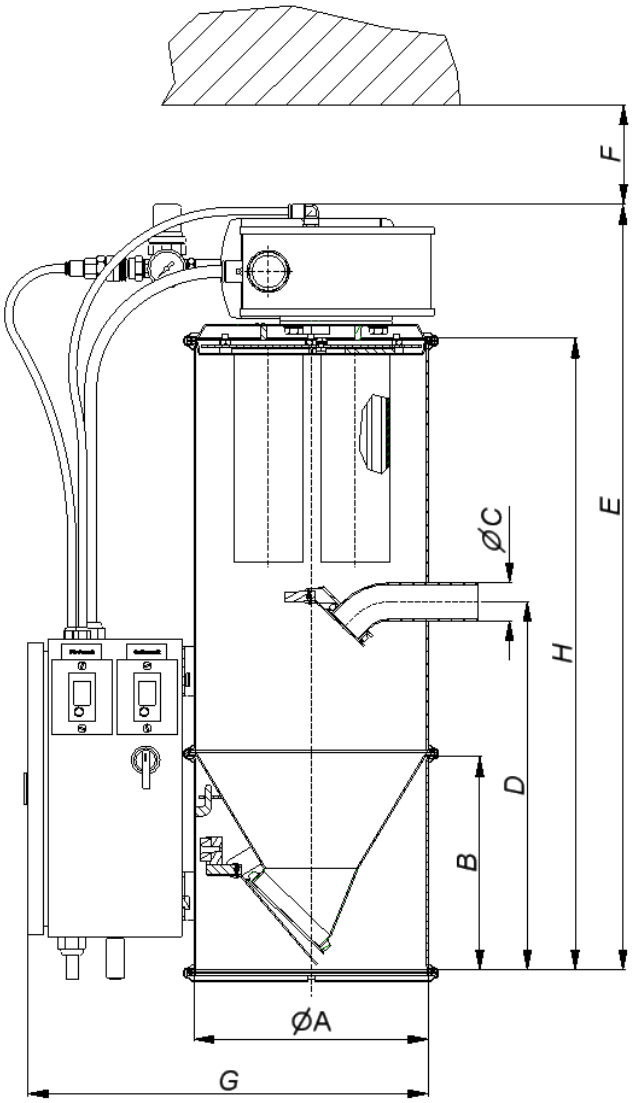

Platzbedarf
F = Filterausbau (Deckel abnehmen + Filtereinsatz ausbauen)

	PPV 235-38	PPV 320-38	PPV 320-50
Einbaulage	senkrecht, siehe ggf. auch Montageplan		
Förderart	Saugförderung		
Befüllungsart	diskontinuierlich		
Fassung [Liter]	6	12	15
Nettogewicht [kg]	~15	~26	33
Filterfläche [m²]	0,18	0,35	0,7
Vakuumdüse			
Saugleistung max. [Nl/min]	880	1800	1800
Luftverbrauch [Nl/min]	333	820	820
Arbeitsdruck [bar(ü)]	5-6	3-4	3-4
Schallpegel [dBA]	50-65	55 - 78	55 - 78
Gewicht [kg]	1	2,53	2,53
Steuerung			
ohne Fernbedienung	6,5		
mit Fernbedienung	7		
Förderzeit einstellbar	10 – 300 sec.		
Entleer- / Pausenzeit	5 – 120 sec.		
Filterabreinigungsimpuls	0,2 – 1 sec.		
max. Umgebungstemperatur	0 – 50°C		
Versorgungsdruck [bar(ü)]	6-7		
Zuleitung Druckluft	Rohr ½" / Schlauch Ø12 (max. 5 m)		
Druckluftqualität	ISO 8573-1:2010 Nahrungsmittel / Pharma [1:2:1] Chemie / Kunststoff [2:2:1]		

Typ	Ø A	B	Ø C	D	E	F	G	H
PPV 235-38	235	215	38	371	771	~100	402	637
PPV 235-38 TR	235	215	38	371	796	~100	402	637
PPV 320-38	320	415	38	556	967	~100	487	827
PPV 320-38 TR	320	415	38	556	990	~100	487	827
PPV 320-50	320	415	50	751	1376	~300	487	1222
PPV 320-50 TR	320	415	50	601	1251	~300	487	1083

Ausführung

Mechanik

Das Fördergerät zeichnet sich durch seine kompakte Anordnung von Vakuumerzeugung, Abscheider und Steuerung aus. Ein weiterer großer Vorteil ist die Energieversorgung, es wird neben der Druckluft keine weitere Energieform benötigt. Das Fördergerät ist so konstruiert, das eine schnelle Zerlegung und somit eine gute Reinigung möglich ist. Außerdem wurde ausschließlich hochwertiger Edelstahl bei der Konstruktion verwendet.
Spezielle Ausführungen für den Lebensmittel- oder Parmabereich stehen ebenfalls zur Verfügung.
Die Filterelemente können genau auf das zu fördernde Produkt abgestimmt werden, um die bestmöglichste Filtration der Förderluft und Abscheidung des Produktes zu erreichen.

Steuerung

Die Steuerung ist direkt am Fördergerät angebracht. Wenn es nötig ist, das Fördergerät über eine größere Entfernung zu bedienen, kann die Steuerung mit einer Fernbedienung ausgestattet werden.
Die Steuerung verfügt über einen integrierten Bedarfsmelder, der automatisch einen weiteren Förderzyklus auslöst.

Steuerung des Abscheiders PPV

AZO GmbH + Co. KG
D-74706 Osterburken
Tel. +49 (0)6291 92-0
azo-solids@azo.com
www.azo.com

Konstruktionsänderungen im Interesse ständiger Weiterentwicklung vorbehalten.